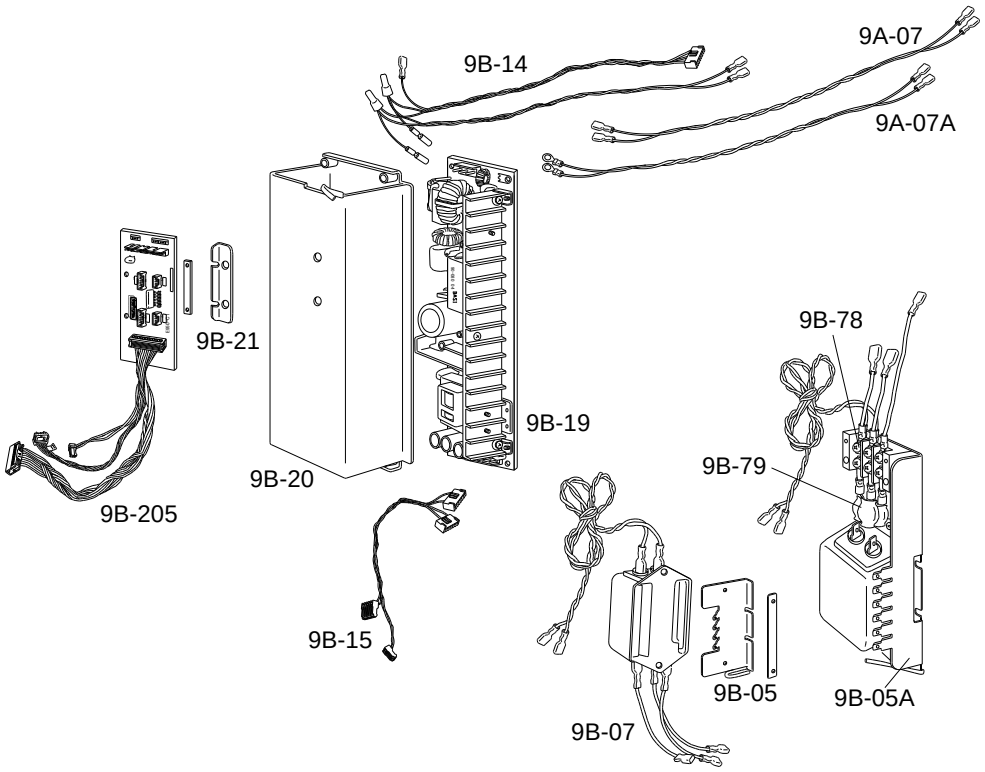
9A-07
9B-14
9A-07A
9B-21
9B-19
9B-20
9B-205
9B-78
9B-79
9B-15
9B-05
9B-05A
9B-07

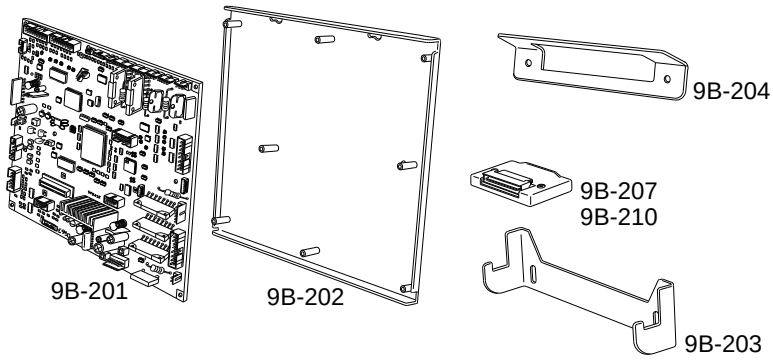
9B-204
9B-207
9B-210
9B-201
9B-202
9B-203

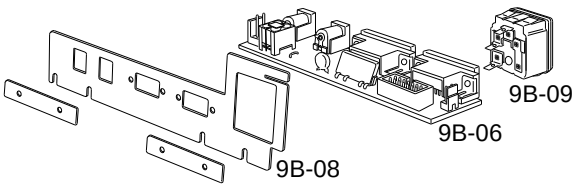
9B-09
9B-06
9B-08